10580 (0 - 6 - T - PS)

10587 (0 - 6 - T - PS)

INSTRUCTIVO DE INSTALACIÓN

5" FUSION RUNNING BOARD
1000 SERIES 5" RUNNING BOARD

Universal

Lista de Partes

Item	Cant.	Código	Descripción	Torque Máx.
1	1 Juego	105870AA-0BA	5" Running Board (Conductor & Pasajero).	-
2	**1 Kit**	**BRK-10587**	**Kit de tornillería**	**-**
3	6 Piezas	105872AA	Bracket U	-

Herramienta Requerida (No Incluida)

Cant.	Descripción
1	Dado 1/2"
1	Extensión para matraca
1	Matraca

Ilustración del Producto

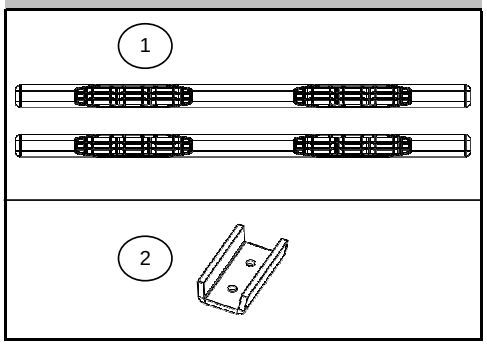

Instrucciones

1.- Lea y comprenda perfectamente todas las instrucciones antes de comenzar la instalación. Si alguna de las partes listadas no se encuentra, no continúe con la instalación y llame a su distribuidor inmediatamente para obtener los componentes faltantes.
2.- Para el cuidado y mantenimiento de este producto se recomienda mantenerlo limpio y no utilizar ceras abrasivas con el fin de proteger el acabado.
3.- Una vez instalados los brackets **(se venden por separado),** el tiempo de instalación de este producto es de 15 min.
4.- Coloque los brackets U dentro del Running board y desplácelos para alinearlos con el bracket principal. **Ver ilustración 1.**
5.- Coloque rondanas planas y de presión 5/16" con los tornillos cabeza hex 5/16 x 1". Esta tornillería va incluida dentro de los brackets **(que se venden por separado). Ver ilustración 1.**
6.- Alinee el Running board y apriete la tornillería, usando una llave de 1/2".
7.- Recuerde revisar y reapretar la tornillería periódicamente.
8.- Llene la tarjeta de garantía y colóquela dentro de la guantera de su vehículo.
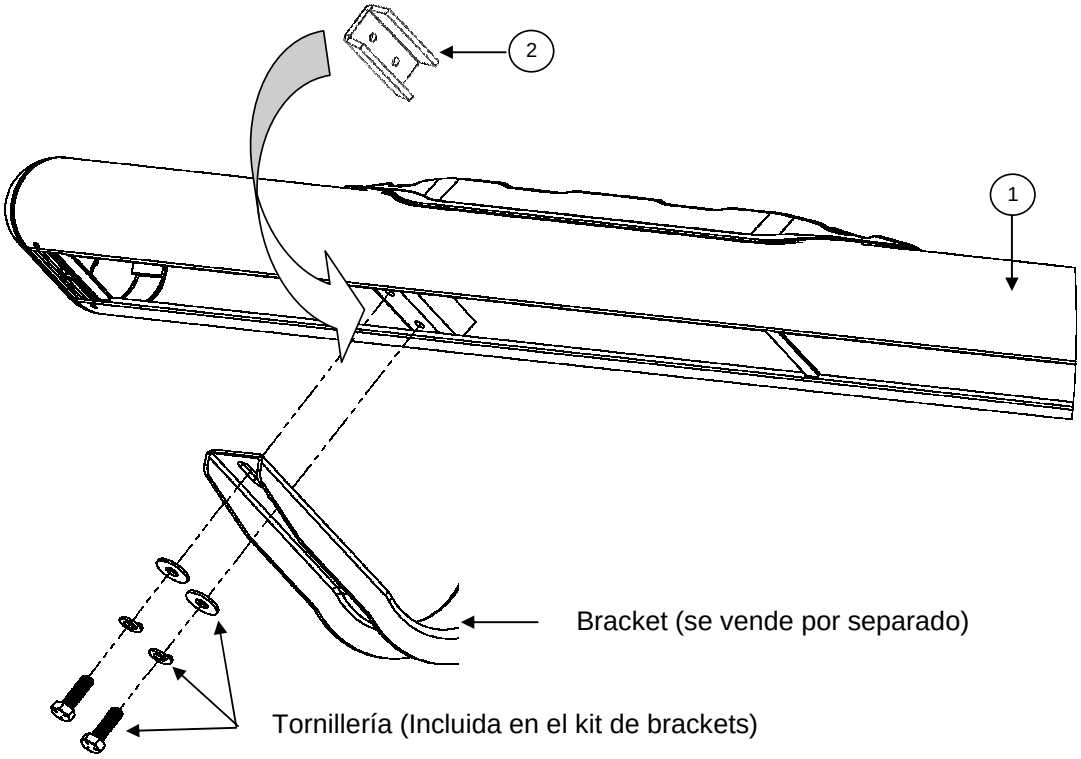
ILUSTRACIÓN 1.